mecamat im eigenbau, v 0.1
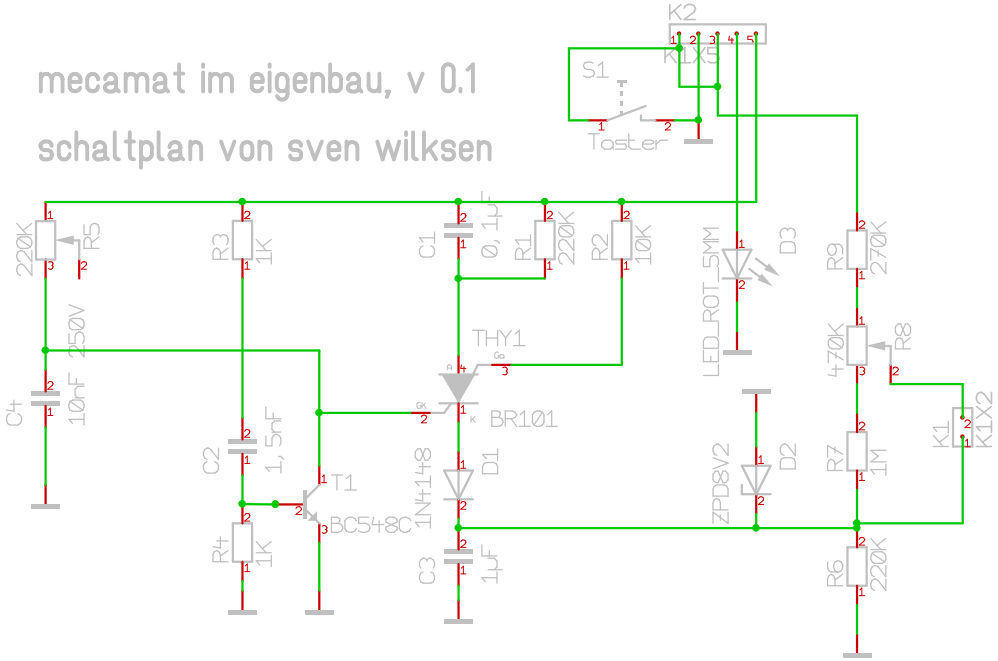
schaltplan von sven wilksen